D	3	M	050	0075	**
FAMIGLIA	FUNZIONE	ESECUZIONE	ALESAGGIO	CORSA	VERSIONE

FAMIGLIA

D	Ø 32-200

FUNZIONE

1	S.E. Molla Anteriore
2	S.E. Molla Posteriore
3	D.E. Non Ammortizzato

ESECUZIONE

M	Magnetico
S	Amagnetico

ALESAGGIO

Ø 32
Ø 40
Ø 50
Ø 63
Ø 80
Ø100
Ø125
Ø160
Ø200

CORSA

S.E.	Ø32-63
	Corsa 0 a 100
D.E.	Ø32-100
	Corsa 0 a 300
	Ø125-200
	Corsa 0 a 500

VERSIONE

AO	ARIA - OLIO
AR	ANTIROTATIVO
BA	BASSO ATTRITO
CC	CIL. COMBINATI STELI CONTRAPPOSTI
F1	CERNIERA FEMMINA MONTATA
F2	CERNIERA MASCHIO MONTATA
F4	FLANGIA MONTATA
G1	RASCHIASTELO VITON
G2	GUARNIZIONI VITON, TUTTE
I2	STELO INOX + RASCHIASTELO VITON
S1	STELO INOX AISI 304
S2	STELO INOX AISI 316
SG	STELO PASSANTE + RASCHIASTELI VITON
SM	STELO MASCHIO
SP	STELO PASSANTE
TC	TANDEM
TI	CIL. COMBINATI STELI INDIPENDENTI
TO	TENUTA OLIO BASSA PRESSIONE
TP	TANDEM STELO PASSANTE
TR	CIL. COMBINATI CONTRAPPOSTI STELO COMUNE

CILINDRO COMPATTO

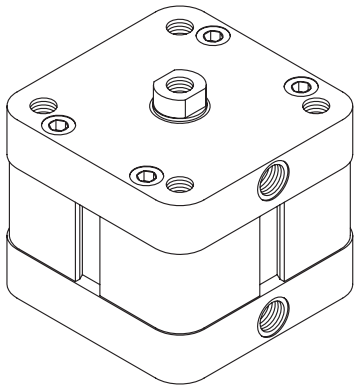

DATI TECNICI		NBR/Poliuretano	VITON
TEMPERATURE DI ESERCIZIO	Ø 32-100	-20°C ÷ +80°C (Amagnetico) -10°C ÷ +70°C (Magnetico)	-10°C ÷ +150°C (Amagnetico)
	Ø125-200	-20°C ÷ +80°C (Amagnetico)	-10°C ÷ +150°C (Amagnetico)
PRESSIONE DI ESERCIZIO		Min 1 bar Max 10 bar (1Mpa)	
FLUIDO		Aria filtrata con o senza lubrificante	

FORZE SVILUPPATE A 6 bar IN SPINTA/TRAZIONE ESPRESSE IN Kg.				
	Ø 32	48/41	Ø125	735/693
	Ø 40	75/60	Ø160	1200/1128
	Ø 50	118/102	Ø200	1882/1806
	Ø 63	187/163		
	Ø 80	305/278		
	Ø100	470/428		

CILINDRO COMPATTO ø32-ø100 - INTERASSE ISO

TABELLA DIMENSIONALE

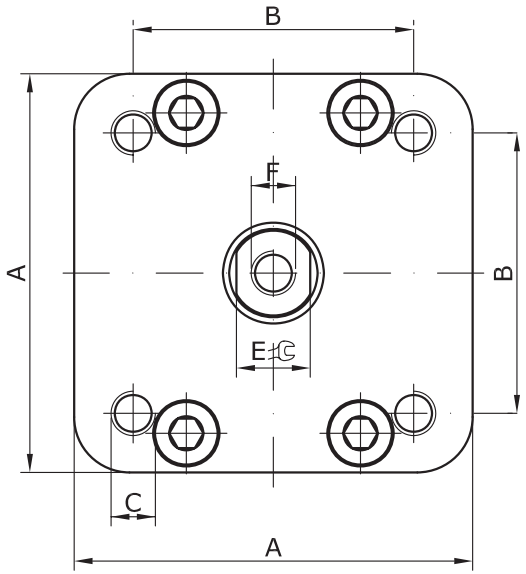

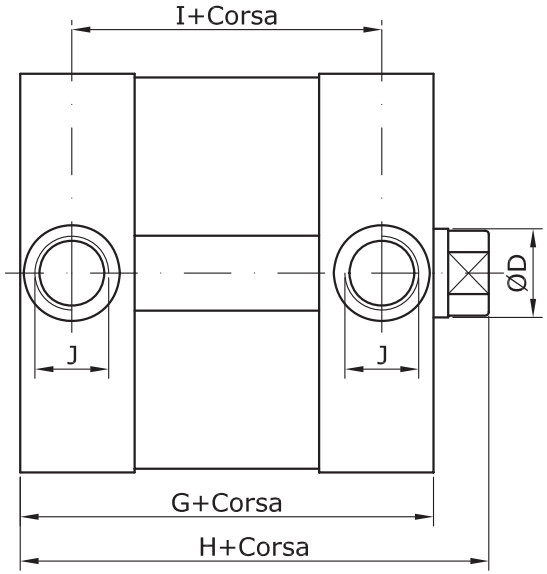

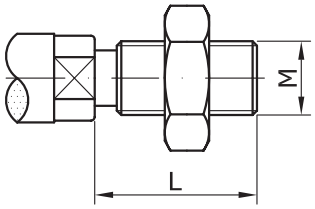

Ø	M	L
32	M10x1,25	22
40	M10x1,25	22
50	M12x1,25	24
63	M12x1,25	24
80	M16x1,5	32
100	M20x1,5	40

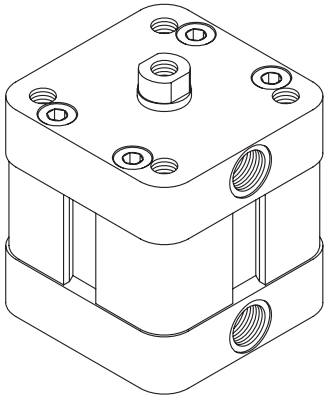

Ø	A	B	C	ØD	E	F	G	H	I	J
32	46	32,5	M6	12	10	M6x12 ut.	50	56	36	G⅛"
40	54	38	M6	12	10	M6x12 ut.	51	58,5	37	G⅛"
50	64	46,5	M8	16	13	M8x12 ut.	54	61,5	39	G⅛"
63	77,5	56,5	M8	16	13	M8x12 ut.	56	63,5	41	G⅛"
80	93	72	M10	20	17	M10x16 ut.	62	70,5	45	G⅛"
100	108	89	M10	25	22	M12x20 ut.	65	73	47,5	G¼"

MAGNETICO		
G	H	I
55	61	41
56	63,5	42
59	66,5	44
64	71,5	49
72	80,5	55
76	84	58,5

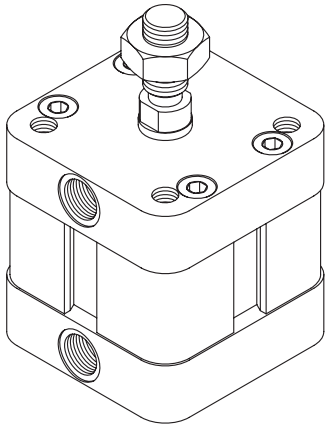

CILINDRO COMPATTO ø125-ø200 - INTERASSE ISO

TABELLA DIMENSIONALE

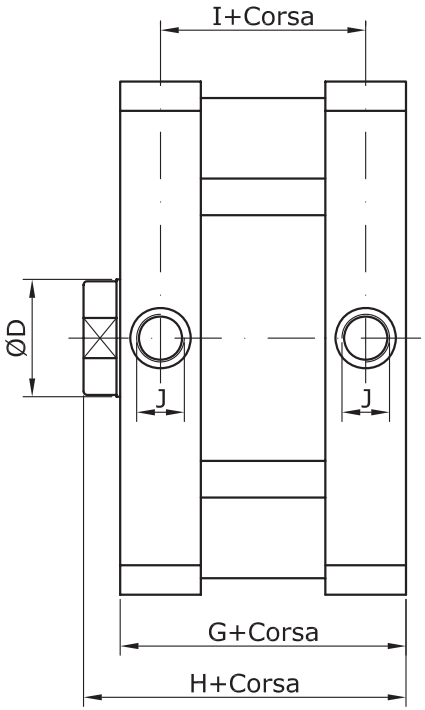

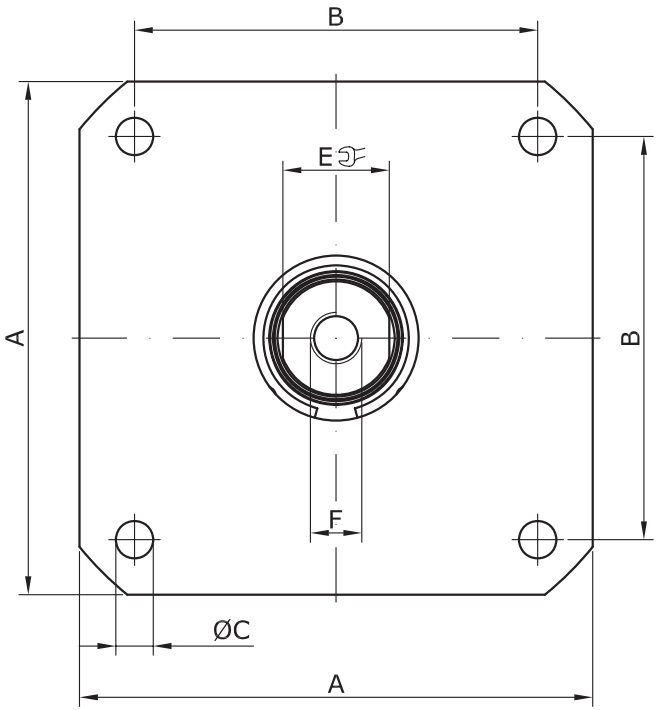

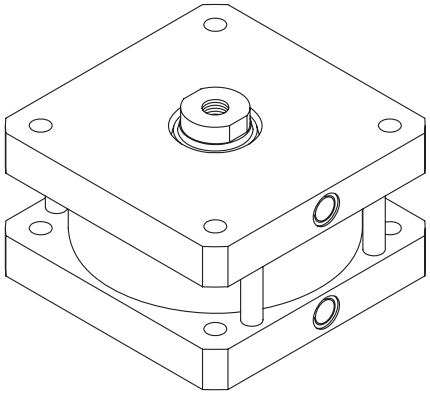

Ø	A	B	ØC	ØD	E	F	G	H	I	J	
125	140	110	10,2	32	27	M14x25 ut.	78	88	56	G¼"	N.4 Tiranti rullati M10
160	180	140	14,2	40	36	M20x30 ut.	87	99	63	G⅜"	N.4 Tiranti rullati M12
200	220	175	14,2	40	36	M20x30 ut.	87	99	75	G⅜"	N.4 Tiranti M14

CILINDRO COMPATTO ø32-ø100 STELO PASSANTE - INTERASSE ISO

TABELLA DIMENSIONALE

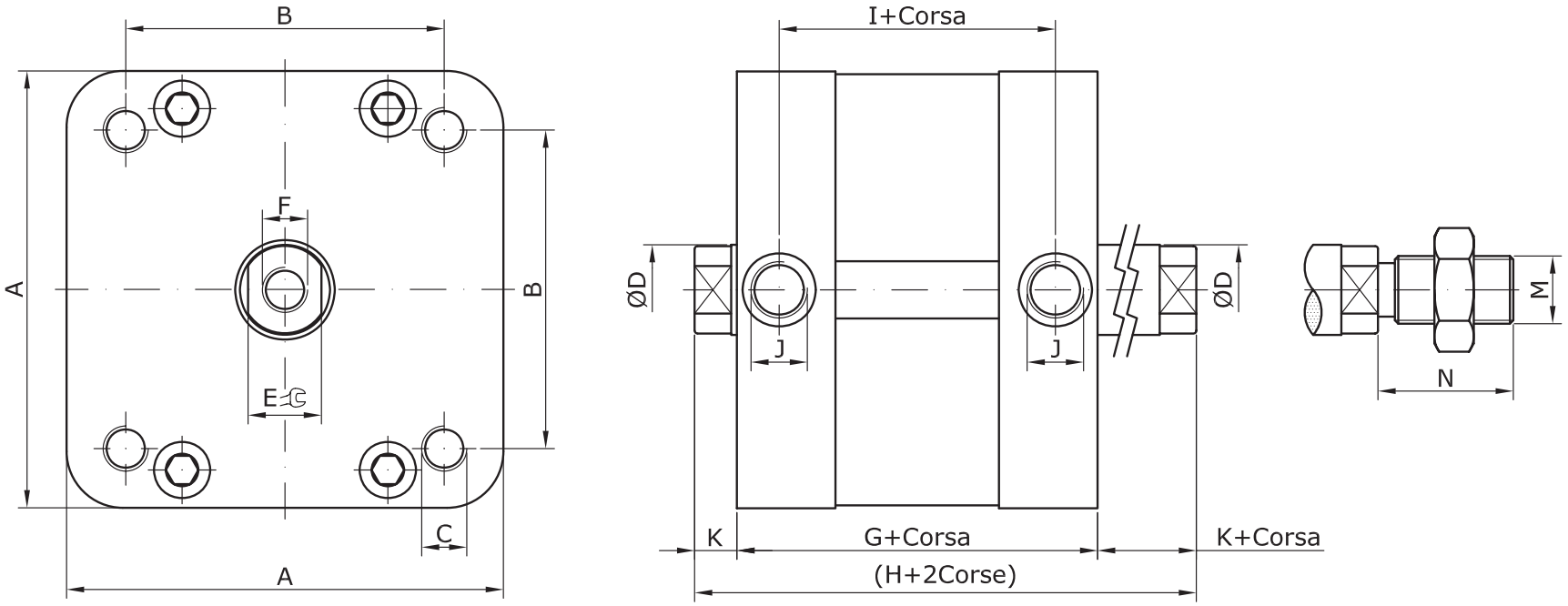

Ø	M	N
32	M10x1,25	22
40	M10x1,25	22
50	M12x1,25	24
63	M12x1,25	24
80	M16x1,5	32
100	M20x1,5	40

Ø	A	B	C	ØD	E	F	G	H	I	J	K
32	46	32,5	M6	12	10	M6x12 utile	50	62	36	G1/8"	6
40	54	38	M6	12	10	M6x12 utile	51	66	37	G1/8"	7,5
50	64	46,5	M8	16	13	M8x12 utile	54	69	39	G1/8"	7,5
63	77,5	56,5	M8	16	13	M8x12 utile	56	71	41	G1/8"	7,5
80	93	72	M10	20	17	M10x16 utile	62	79	45	G1/8"	8,5
100	108	89	M10	25	22	M12x20 utile	65	81	47,5	G1/4"	8

MAGNETICO		
G	H	I
55	67	41
56	71	42
59	74	44
64	79	49
72	89	55
76	92	58,5

CILINDRO COMPATTO ø125-ø200 STELO PASSANTE - INTERASSE ISO

TABELLA DIMENSIONALE

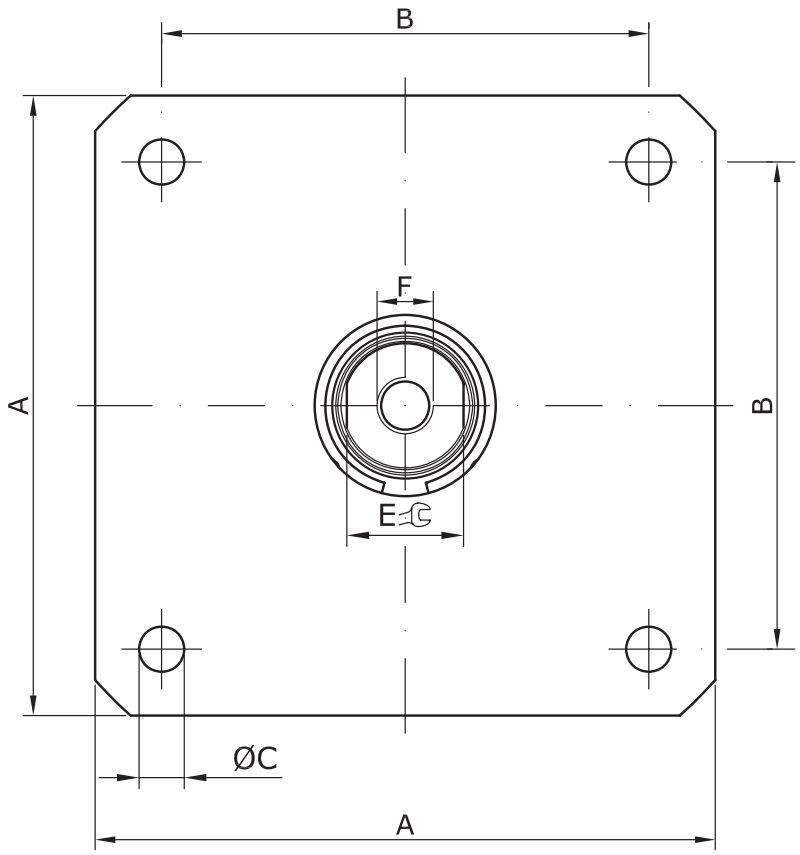

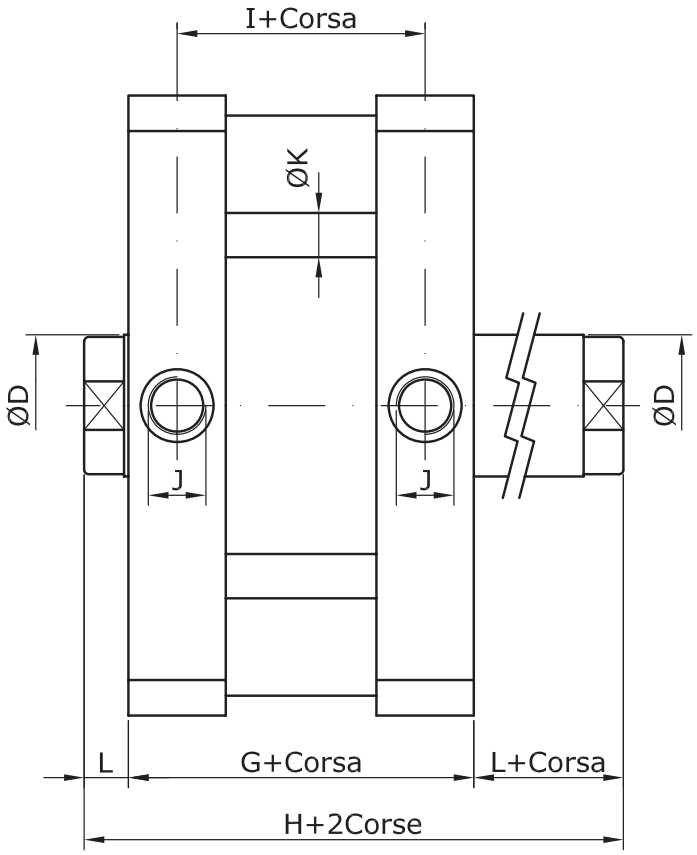

Ø	A	B	ØC	ØD	E⬡	F	G	H	I	J	ØK	L
125	140	110	10,2	32	27	M14x25 ut.	78	98	56	G¼"	10	10
160	180	140	14,2	40	36	M20x30 ut.	87	111	63	G⅜"	12	12
200	220	175	14,2	40	36	M20x30 ut.	87	111	75	G⅜"	14	12

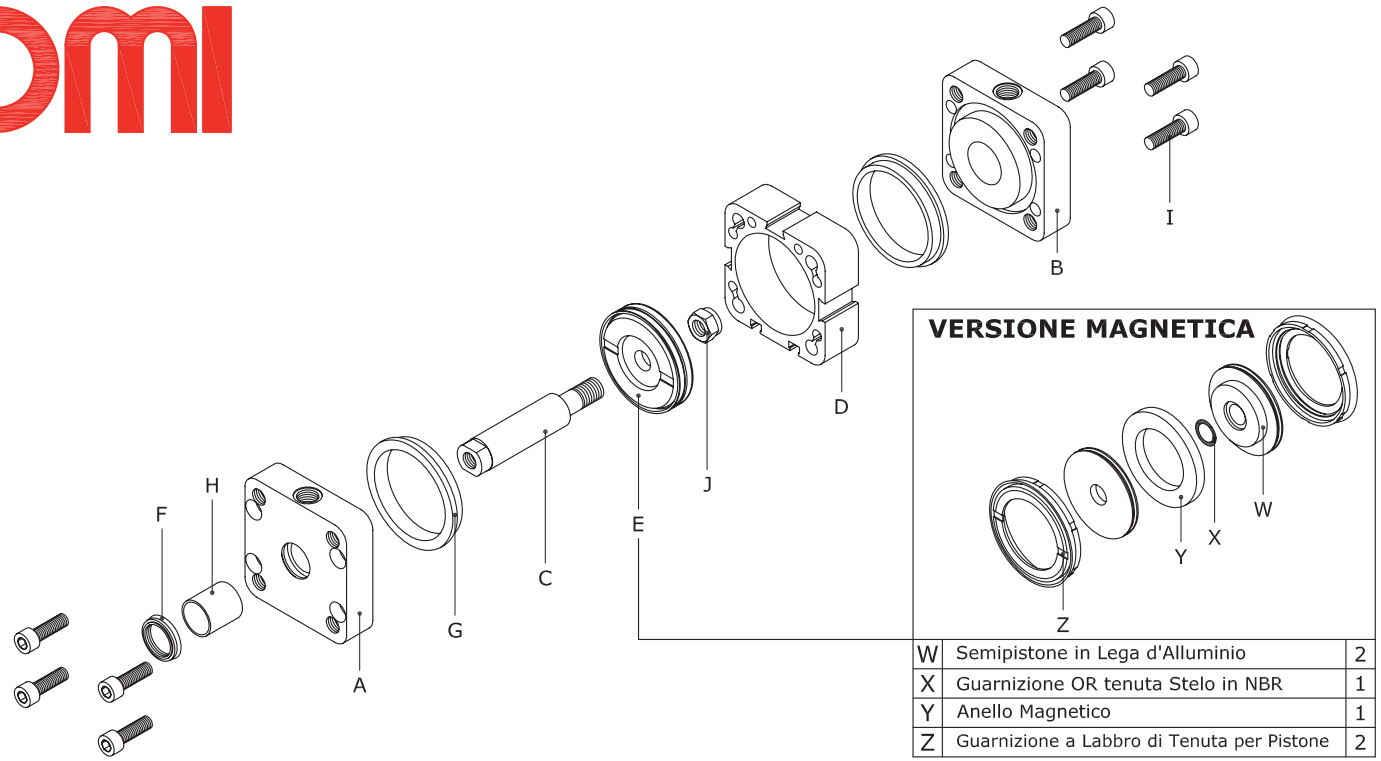

W	Semipistone in Lega d'Alluminio	2
X	Guarnizione OR tenuta Stelo in NBR	1
Y	Anello Magnetico	1
Z	Guarnizione a Labbro di Tenuta per Pistone	2

RICAMBI PER CILINDRI COMPATTI ø32-100

K..	032	D	M
VERSIONE	ALESAGGIO	FAMIGLIA	ESECUZIONE
KGR	Ø32	COMPATTO	M MAGNETICO
KGU	Ø40		S AMAGNETICO
KGP *	Ø50		
KTA	Ø63		
KTP	Ø80		
KTT	Ø100		
KCI			

* **Solo Versione Magnetica**

PARTICOLARI		
	A	Testa Anteriore in Lega di Alluminio Anodizzata
	B	Testa Posteriore in Lega di Alluminio Anodizzata
	C	Stelo in Acciaio C45 Cromato
	D	Camicia in Lega di Alluminio Anodizzata
	E	Pistone Completo in NBR
	F	Guarnizione Raschiastelo in Poliuretano
	G	Guarnizione Tenuta Testa in NBR
	H	Boccola di Guida
	I	Vite di Serraggio in Acciaio Zincato
	J	Dado Autobloccante in Acciaio Zincato

TABELLA RICAMBI

KGR — KIT RASCHIASTELO

F	Guarnizione Raschiastelo	1

KGU — KIT GUARNIZIONI

E	Pistone	X-Z *	1
F	Guarnizione Raschiastelo		1
G	Guarnizione Tenuta Testa		2

KGP* — KIT GUARNIZIONI + PISTONE

F	Guarnizione Raschiastelo	1
G	Guarnizione Tenuta Testa	2
W	Semipistone	2
X	Guarnizione OR Tenuta Stelo	1
Z	Guarnizione a Labbro	2

KTA — KIT TESTA ANTERIORE

A	Testa Anteriore	1
F	Guarnizione Raschiastelo	1
G	Guarnizione Tenuta Testa	1
I	Vite di Serraggio	4

KTP — KIT TESTA POSTERIORE

B	Testa Posteriore	1
L	Guarnizione Tenuta Testa	1
I	Vite di Serraggio	4

KTT — KIT TESTE

Kit Testa Anteriore	1
Kit Testa Posteriore	1

KCI — KIT CILINDRO

E	Pistone	W-X-Y-Z *	1
J	Dado Autobloccante		1
	Kit Teste		1

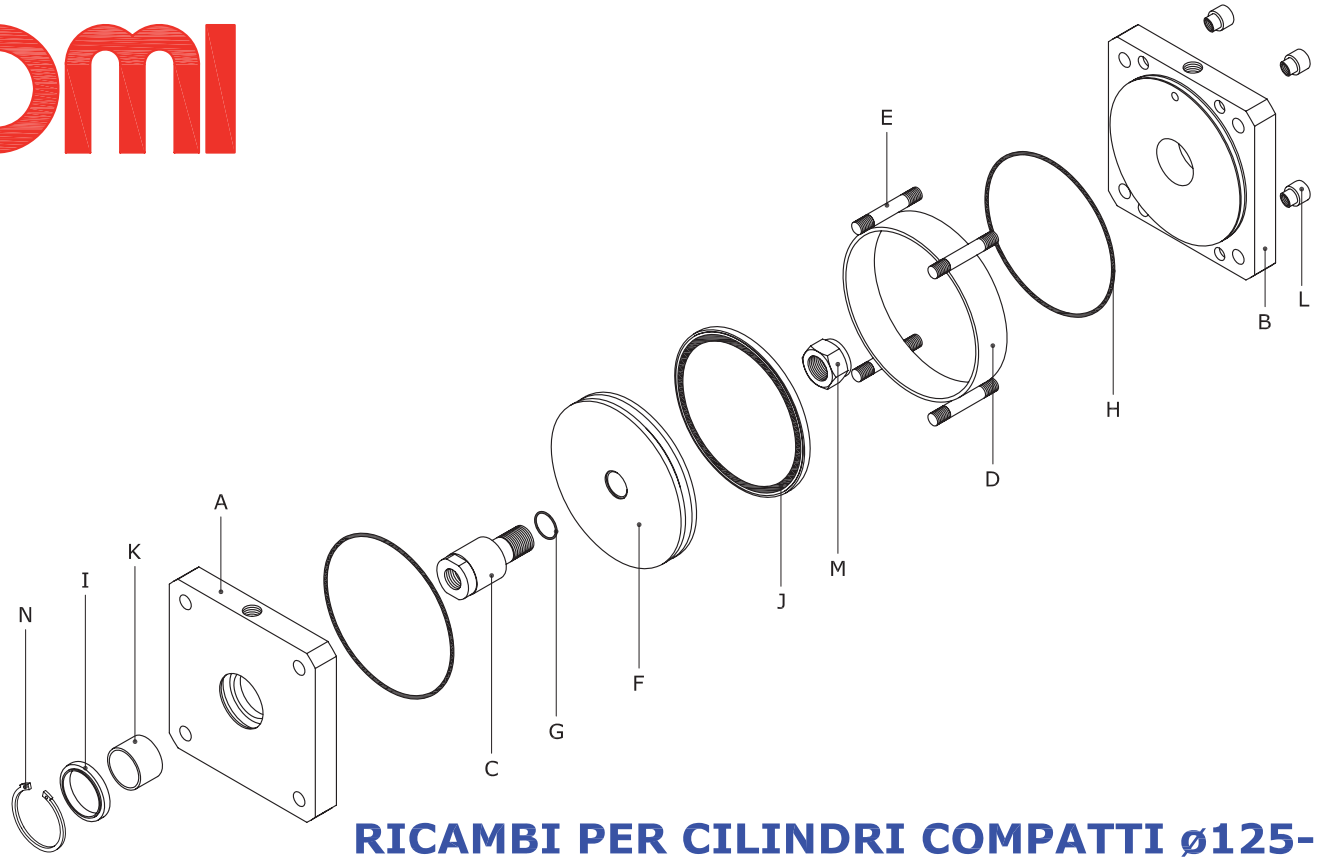

RICAMBI PER CILINDRI COMPATTI ø125-200

PARTICOLARI		
	A	Testa Anteriore in Lega di Alluminio Anodizzata
	B	Testa Posteriore in Lega di Alluminio Anodizzata
	C	Stelo in Acciaio C45 Cromato
	D	Camicia in Lega di Alluminio Anodizzata
	E	Tirante in Acciaio Zincato
	F	Pistone in Lega di Alluminio
	G	Guarnizione OR Tenuta Stelo in NBR
	H	Guarnizione OR Tenuta Testa in NBR
	I	Guarnizione Raschiastelo in Poliuretano
	J	Guarnizione Tenuta Pistone in Poliuretano
	K	Boccola di Guida
	L	Colonnetta di Serraggio in Acciaio Zincato
	M	Dado Autobloccante in Acciaio Zincato
	N	Anello d'Arresto per Raschiastelo

K..	160	D	S
VERSIONE	**ALESAGGIO**	**FAMIGLIA**	**ESECUZIONE**
KGR	**Ø125**	**COMPATTO**	**AMAGNETICO**
KGU	**Ø160**		
KGP	**Ø200**		
KTA			
KTP			
KTT			
KCI			

TABELLA RICAMBI

KGR KIT RASCHIASTELO

I	Guarnizione Raschiastelo	1
N	Anello d'Arresto per Raschiastelo	1

KGU KIT GUARNIZIONI

G	Guarnizione OR Stelo	1
H	Guarnizione OR Testa	2
I	Guarnizione Raschiastelo	1
J	Guarnizione Tenuta Pistone	1
N	Anello d'Arresto per Raschiastelo	1

KGP KIT GUARNIZIONI + PISTONE

F	Pistone	1
	Kit Guarnizioni (KGU)	1

KTA KIT TESTA ANTERIORE

A	Testa Anteriore	1
H	Guarnizione OR Testa	1
I	Guarnizione Raschiastelo	1
N	Anello d'Arresto per Raschiastelo	1

KTP KIT TESTA POSTERIORE

B	Testa Posteriore	1
H	Guarnizione OR Testa	1
L	Colonnetta di Serraggio	4

KTT KIT TESTE

	Kit Testa Anteriore	1
	Kit Testa Posteriore	1

KCI KIT CILINDRO

F	Pistone	1
G	Guarnizione OR Stelo	1
J	Guarnizione Tenuta Pistone	1
M	Dado Autobloccante	1
	Kit Teste	1

PANORAMICA ACCESSORI PER CILINDRO COMPATTO
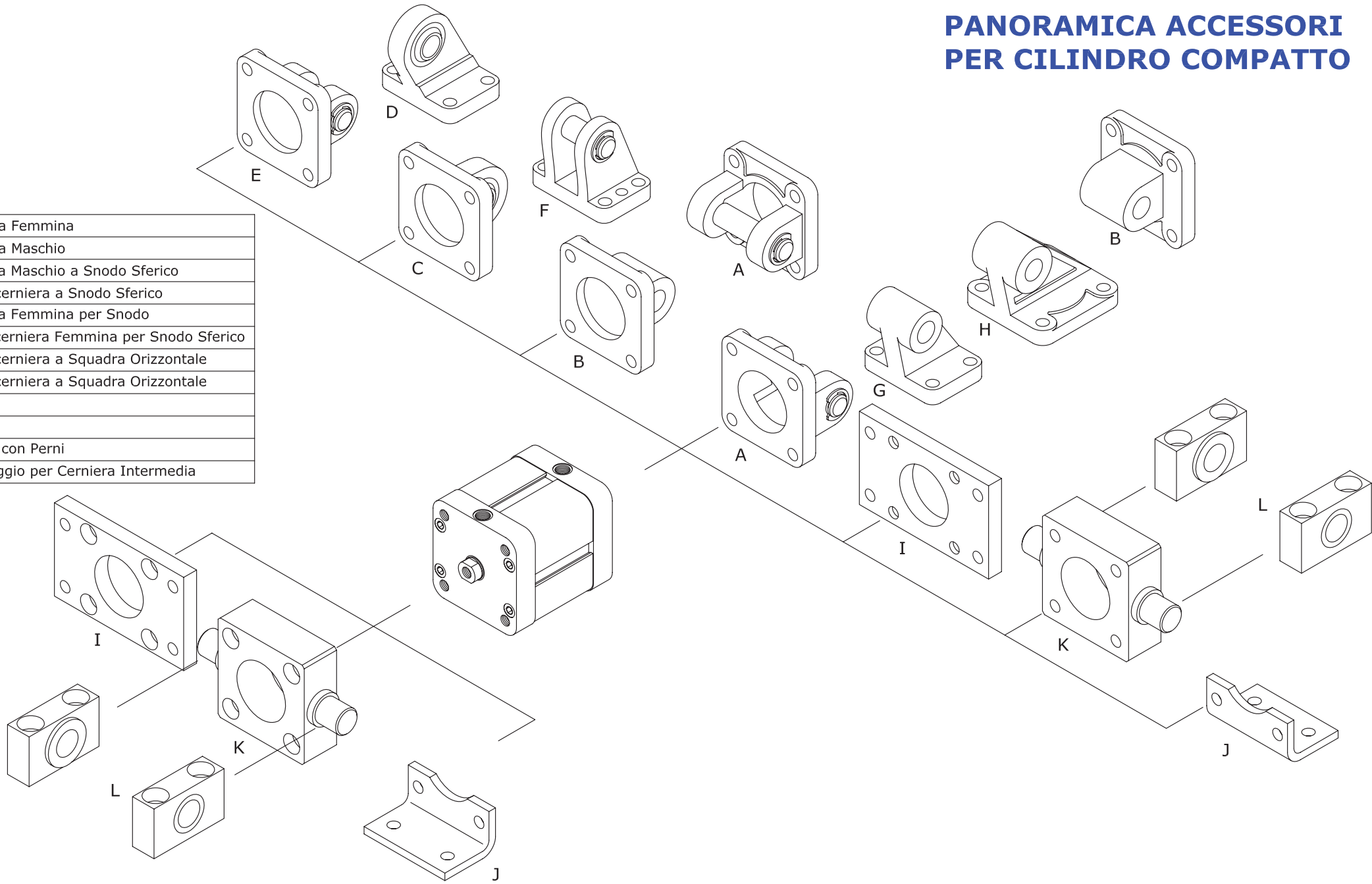
A	Cerniera Femmina
B	Cerniera Maschio
C	Cerniera Maschio a Snodo Sferico
D	Controcerniera a Snodo Sferico
E	Cerniera Femmina per Snodo
F	Controcerniera Femmina per Snodo Sferico
G	Controcerniera a Squadra Orizzontale
H	Controcerniera a Squadra Orizzontale
I	Flangia
J	Piedino
K	Flangia con Perni
L	Ancoraggio per Cerniera Intermedia